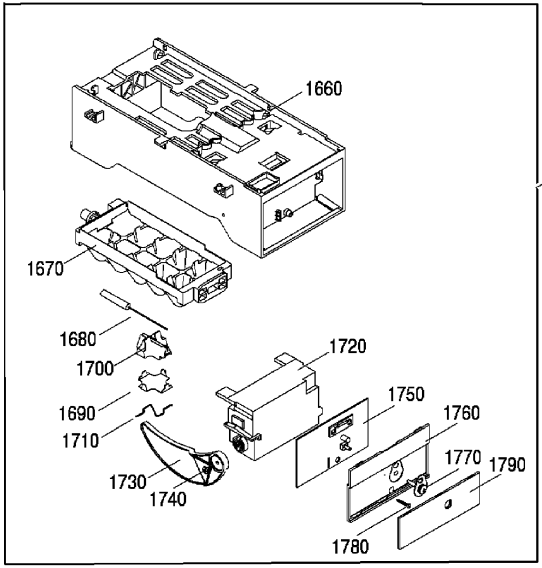
1660
430
1670
1680
1700
1690
1710
1720
1750
1760
1770
1790
1730
1740
1780

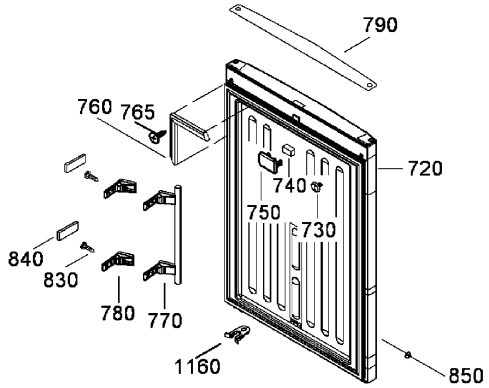
790
760
765
720
740
750
730
840
830
780
770
1160
850

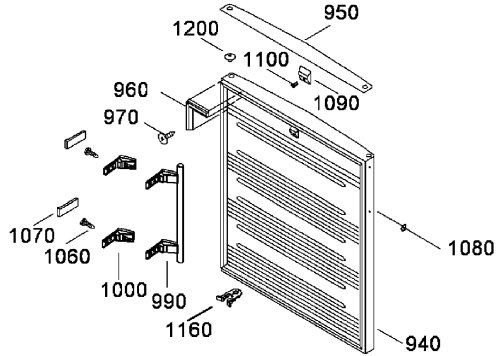
950
1200
1100
960
1090
970
1070
1060
1080
1000
990
1160
940

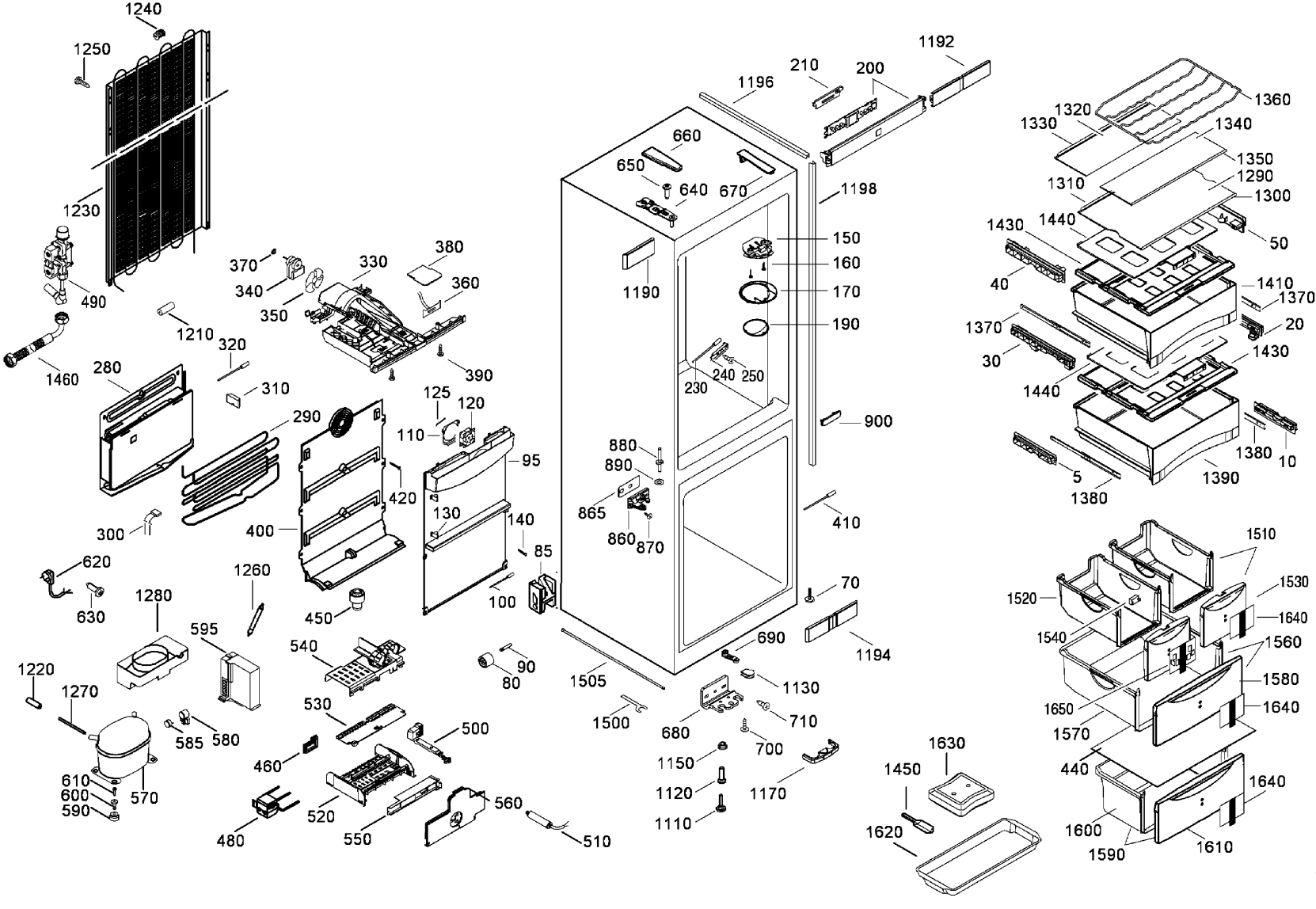
1240
1250
1230
490
1460
1210
320
280
310
370
340
350
330
380
360
390
290
125
120
110
95
420
400
300
130
140
85
100
620
630
1280
1260
595
450
540
1220
1270
585
580
530
500
460
610
600
590
570
520
550
560
480
510
1505
1500
90
80
1190
660
650
640
670
1196
210
200
1192
1198
150
160
170
190
230
240
250
900
880
890
865
860
870
410
70
690
1194
1130
680
710
700
1150
1120
1110
1170
1630
1450
1620
1360
1320
1330
1340
1350
1310
1290
1300
1430
1440
50
40
1410
1370
20
30
1380
10
5
1390
1510
1520
1530
1640
1540
1560
1580
1650
1570
440
1600
1590
1610